Pos.-Nr.	RA10	RW11	RW12	MB12	PA13	M813	R15.14	PA16	M816	R15.17	R15.18	WA20	WA25	BA27	BA28	BA29	WA30	PA31	M831	FB32	BA40	PA41	M841	SI91
Bezeichnung	RUEHRBEHAELTER	GLASLOCK-RUEHRER	RUEHRWERKANTRIEB	ANTRIEBSMOTOR	PROZEKTPUMPE	PUMPENMOTOR	GLEITRINGDICHTUNG	H/K PUMPE	PUMPENMOTOR	PADDELSTROMSTORER	PADDELSTROMSTORER	KONDENSATOR	KONDENSATVUEHLER	SPERRDRUCKGEFAESS	SPERRDRUCKGEFAESS	SPERRDRUCKGEFAESS	NACHKUEHLER	H/K PUMPE	PUMPENMOTOR	ABSCHEIDER	DEST.VORLAGE	PUMPE	MOTOR	MAGNETVENTILSCHRANK
Typ	BE 22m3 mit HRS	2-stufig Optiflow/Hydrofoil	Bauform V1 Getrie.Flender	BG 2255-4	SCK/F 80-50-200	160M	Doppeldichtung Q120U1GE(Stem)- Q120U1GE(1.4122)	NMLS 65/210	132S	DN300/200	DN300/200	HB7-24-C	R-6.9-03/03-C	A168	TS 1016	TS 1016	GN4-08-9	CNI 40-125	N14-L-2	DN300 mit Einlaufrohr	160 L	SCK/F 25-25-160	100 L	
Technische Daten	PS=-1/+3.2bar TS=-25/+200°C HRS-1/+16b.-25/+200°			37.0kW 400V,f=50Hz 1500min-1	42m3/h 43m	10kW 400V 50Hz 2900min-1		...m3/h ...m	5kW 400V,50Hz 1450min-1	m.Unterri.rohr DN80 m.Th-Sonde SLR3	m.Unterri.rohr DN80 m.Th-Sonde SLR3	F=26.4m2 .	F=6.6m2	NV=6L PS=23bar TS=200C	8 L	8 L	F=5.15m2 Prod.-1/+3bar Serv.-1/+6bar	7m3/h H=17m	2,5kW 400V,50Hz			10m3/h 10mFS	3kW 400V 50Hz 2900min-1	
Werkstoff	STEM	STEM	STEM		GGG/PFA		STEM			STEM	STEM	Graphit	Graphit	STNR	1.4571	1.4571	Graphit			STEM	STEM	GGG/PFA		
Bemerkung	E.Nr.:113384	E.Nr.:113385	E.Nr.:113386			FU	m. Integrierter TI	E.Nr.:113387		Leitfaehig		E.Nr.:113480	E.Nr.:113481				E.Nr.:113482	E.Nr.:113486		E.Nr.:113483	E.Nr.:113388	E.Nr.:113389		
Zeichnungs Nr.	L=4755mm											SerieNr.:26948-20954					SerieNr.:26948-20961				Fabr.Nr.:09107			
Hersteller	DE DIETRICH				CT			SAWA		DE DIETRICH	DE DIETRICH	GAB-NEUMANN	GAB-NEUMANN				GAB-NEUMANN	HERMETIC/GEA			ESTRELLA	CT		
Installation gemaess Ex-Zone innen:				EEx de IIC T4	Ex II 2G T1-T4	EEx e II T3			Exe II T3		1								Ex II 2G EExdeIIcT4				EExe II T3	
Installation gemaess Gasgruppe:				IIC														IIC						

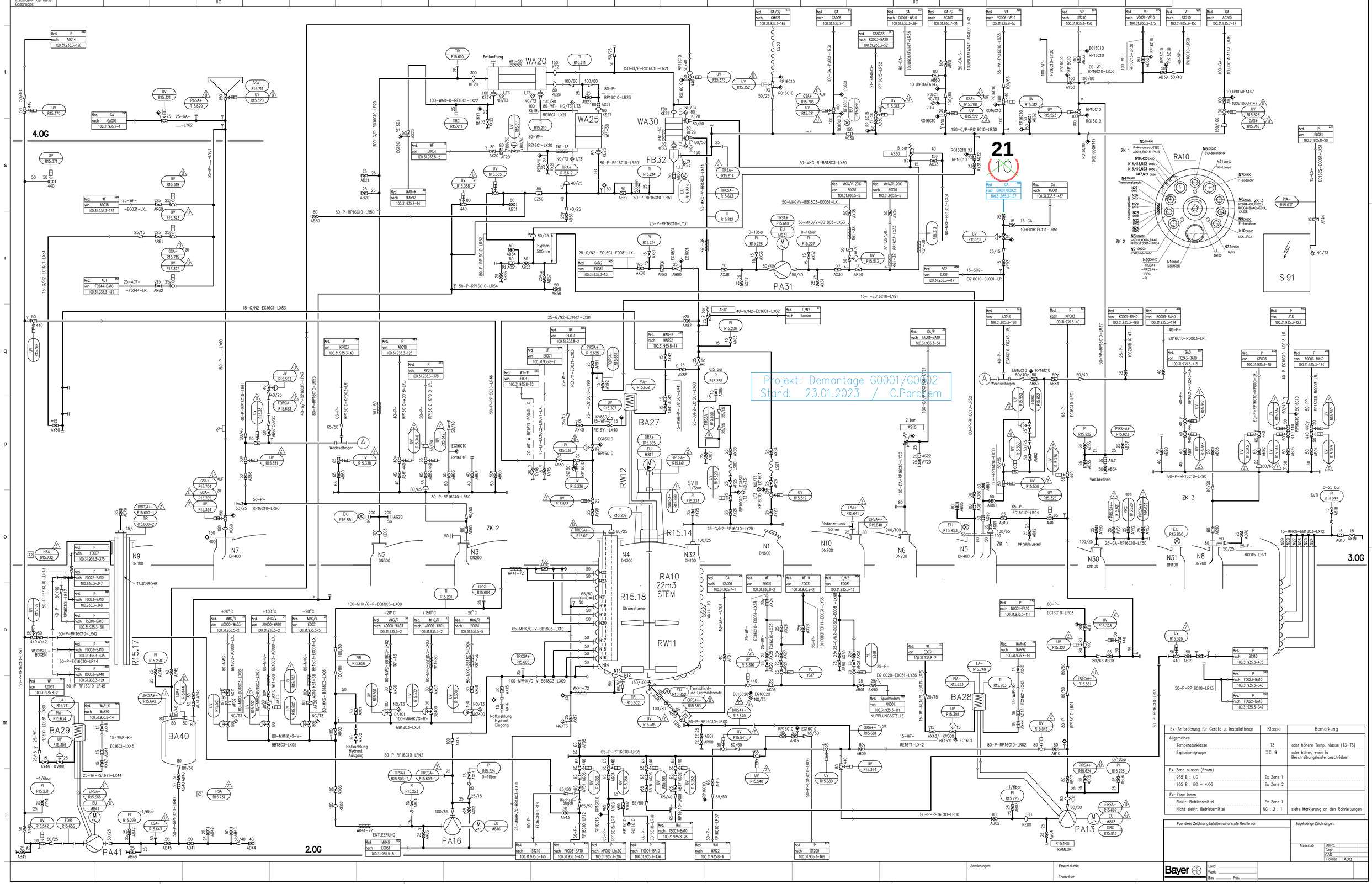

Ex-Anforderung für Geräte u. Installationen	Klasse	Bemerkung
Allgemeines		
Temperaturklasse	T3	oder höhere Temp. Klasse (T3-T6)
Explosionsgruppe	II B	oder höher, wenn in Beschreibungsleiste beschrieben
Ex-Zone aussen (Raum)		
935 B : UG	Ex Zone 1	
935 B : EG - 4.OG	Ex Zone 2	
Ex-Zone innen		
Elektr. Betriebsmittel	Ex Zone 1	
Nicht elektr. Betriebsmittel	NG , 2 , 1	siehe Markierung an den Rohrleitungen

Fuer diese Zeichnung behalten wir uns alle Rechte vor

Zugehoerige Zeichnungen:

Aenderungen:

Ersetzt durch:

Ersatz fuer:

Bayer

Land
Werk
Bau Pos.

Massstab
Bearb.
Gepr.
CAD
Format AOQ